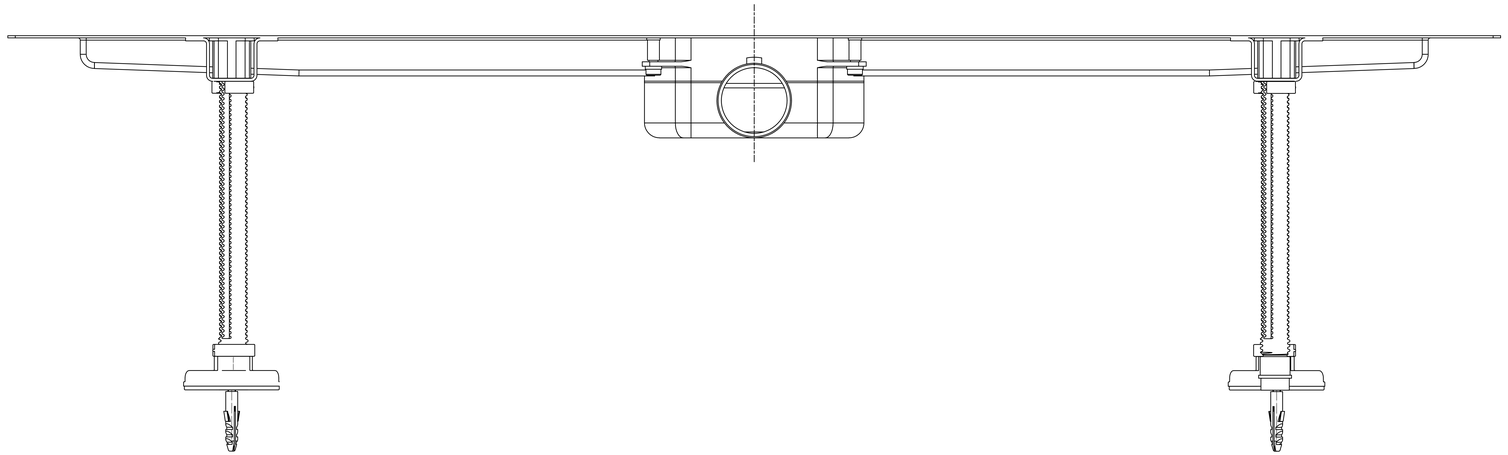

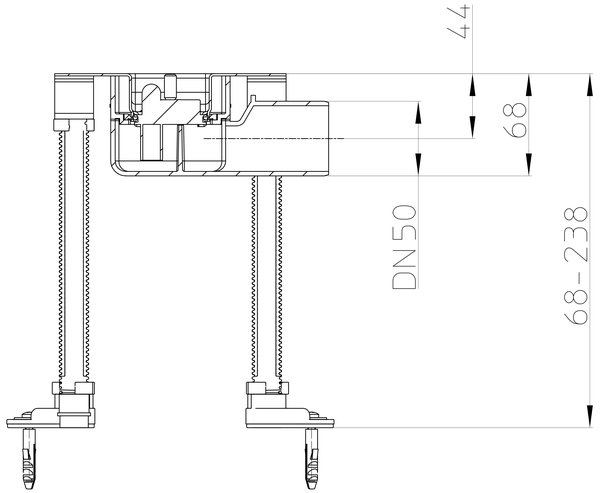
44
68
DN50
68-238

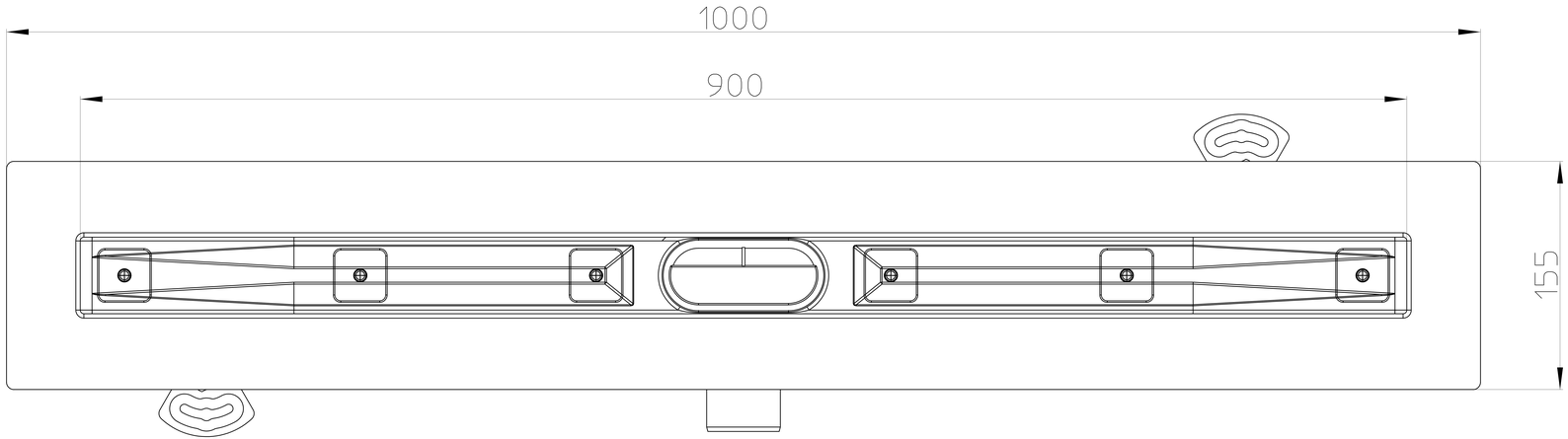
1000
900
155