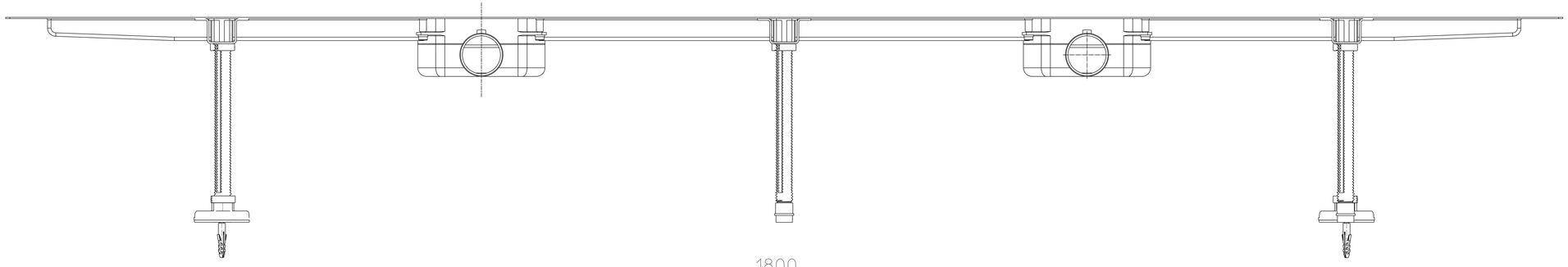

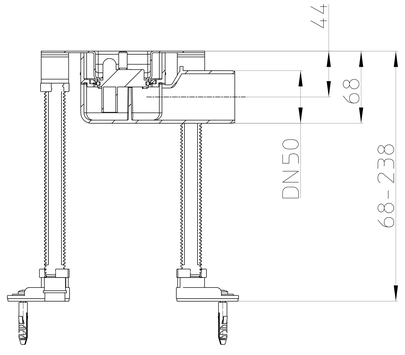
44
68
DN50
68-238

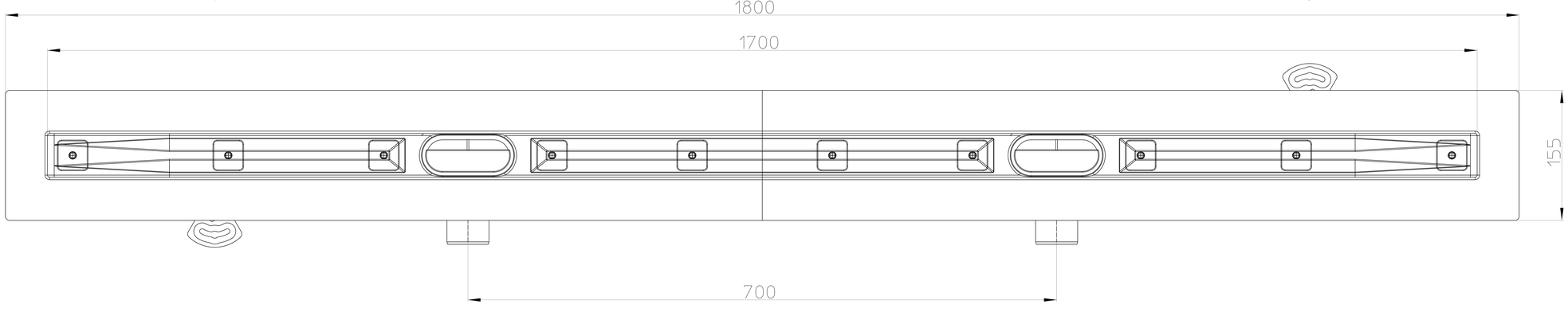
1800
1700
155
700