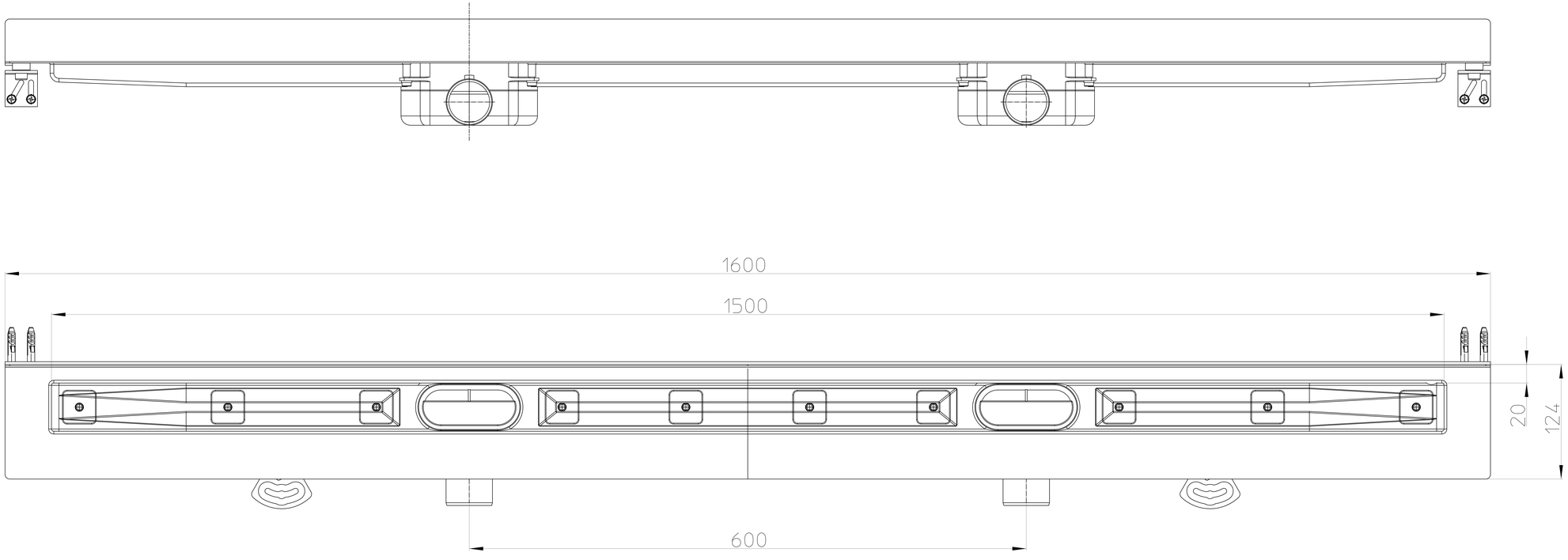
1600
1500
20
124
600

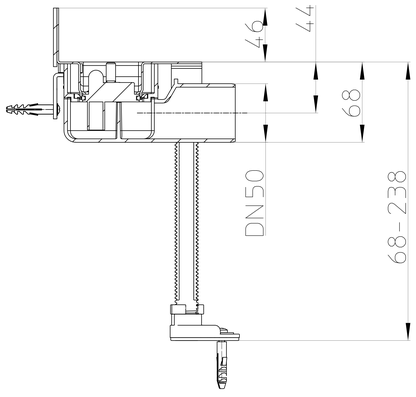
46
44
68
DN50
68-238